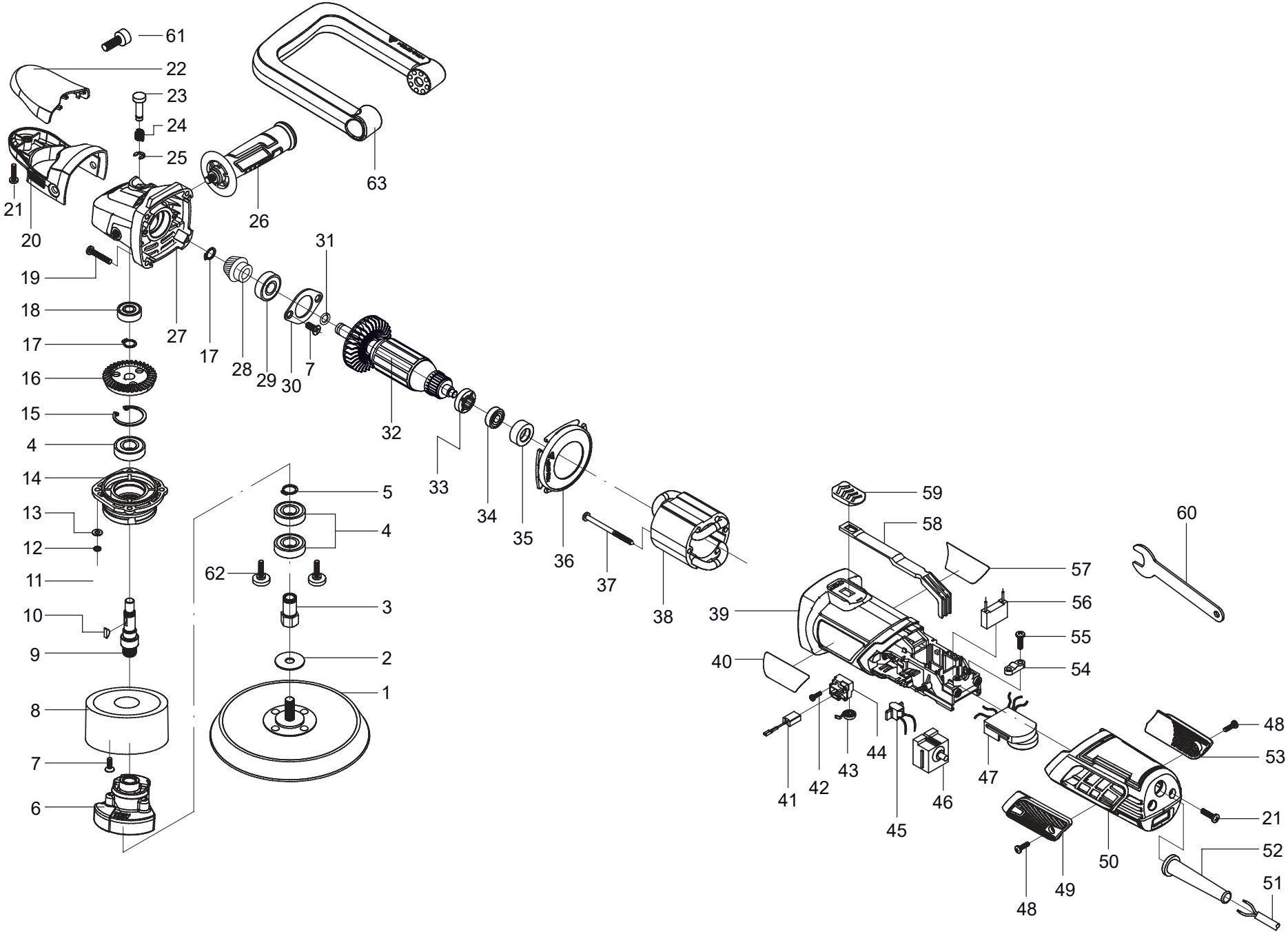

STATUS® POWER TOOLS	**Полировальная машина**	**XPA15-150CE**
Действительно с 10.12.2018		

Номер на схеме	Наименование детали	Код	Кол-во шт/изд	Номер на схеме	Наименование детали	Код	Кол-во шт/изд
001	Подошва	2339040011801	1				
002	Эпоксидная прокладка	2339040021401	1				
003	Вал с шестигранником	2339040030601	1				
004	Подшипник	2339040041001	3				
005	Стопорное кольцо	2339040051401	1				
006	Эксцентриковый блок	2339040060601	1				
007	Винт	2339040071201	5				
008	Защитный кожух	2339040080301	1				
009	Вал привода	2339040090601	1				
010	Шпонка	2339040101201	1				
011	Винт	2339040111201	4				
012	Пружинная шайба	2339040121201	4				
013	Плоская шайба	2339040131201	4				
014	Крышка редуктора нижняя	2339040140301	1				
015	Стопорное кольцо шестерни	2339040151401	1				
016	Большая шестерня	2339040160601	1				
017	Стопорное кольцо вала	2339040171401	2				
018	Подшипник 686	2339040181001	1				
019	Винт	2339040191201	4				
020	Защита корпуса редуктора	2339040200301	1				
021	Винт	2339040211201	3				
022	Крышка защиты корпуса редуктора	2339040220301	1				
023	Фиксатор вала	2339040230601	1				
024	Пружина фиксатора вала	2339040241501	1				
025	Шайба фиксатора вала	2339040251201	1				
026	Рукоятка боковая	2339040261801	1				
027	Корпус редуктора	2339040270301	1				
028	Шестерня малая	2339040280601	1				
029	Подшипник	2339040291001	1				
030	Пластина подшипника прижимная	2339040301401	1				
031	Пружинная шайба	2339040310101	1				
032	Ротор	2339040320101	1				
033	Магнитное кольцо	2339040330401	1				
034	Подшипник	2339040341001	1				
035	Держатель подшипника	2339040351001	1				
036	Диафрагма	2339040360301	1				
037	Винт крепления статора	2339040371201	2				
038	Статор	2339040380201	1				
039	Корпус двигателя	2339040390301	1				
040	Маркировочная табличка	2339040400301	1				
041	Щетка угольная	2339040410501	2				
042	Винт крепления щеткодержателя	2339040421201	2				
043	Пружина щеткодержателя	2339040430501	2				
044	Щеткодержатель	2339040440501	2				
045	Датчик постоянной скорости	2339040450401	1				
046	Выключатель	2339040460401	1				
047	Регулятор скорости	2339040470401	1				
048	Винт крышки щеточного узла	2339040481201	2				
049	Крышка щеточного узла (левая)	2339040490301	2				
050	Крышка корпуса двигателя	2339040500301	1				
051	Сетевой кабель	2339040511101	1				
052	Трубка сетевого кабеля	2339040521101	1				
053	Крышка щеточного узла (правая)	2339040530301	1				
054	Пластина прижимная кабеля	2339040541101	1				
055	Винт пластины прижимной	2339040551201	2				
056	Конденсатор	2339040560401	1				
057	Табличка маркировочная	2339040570301	1				
058	Тяга выключателя	2339040580301	1				
059	Кнопка выключателя	2339040590301	1				
060	Ключ	2339040601801	1				
061	Винт с шестигранником	2339040611201	2				
062	Винт	2339040621201	2				
063	Рукоятка замкнутая	2339040631801	1				