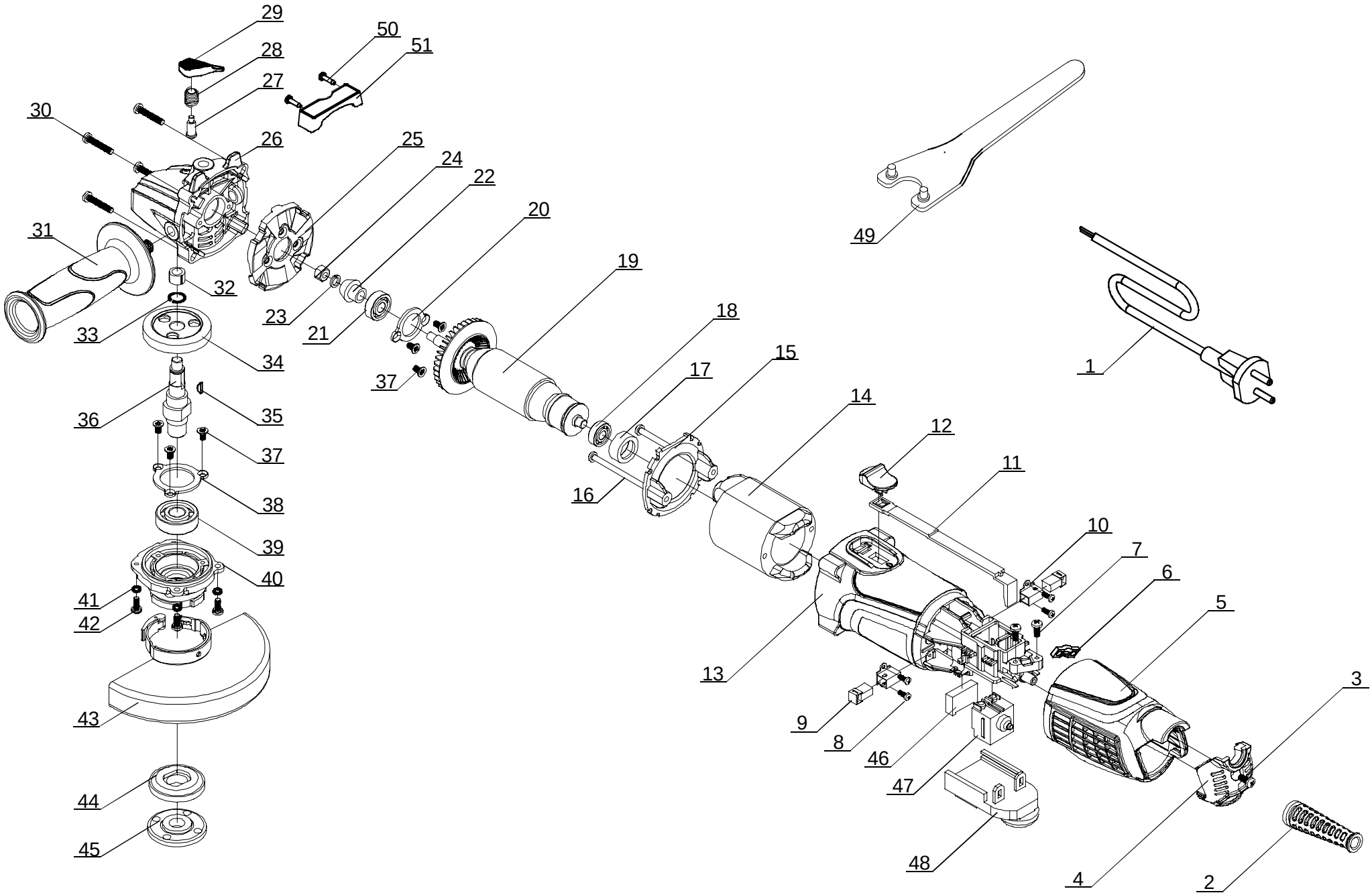

STATUS POWER TOOLS	Машина шлифовальная угловая	SH-150CSE
Действителен с 01.01.2016 г.		

Номер на схеме	Наименование детали	Код	Кол-во шт/изд
001	Кабель сетевой	2305120011101	1
002	Трубка кабеля защитная	2305120021101	1
003	Винт ST 4*16	2305120031201	1
004	Крышка	2305120040301	1
004	Крышка	2305120040302	
005	Крышка корпуса двигателя	2305120050301	1
006	Пластина крепления кабеля	2305120061101	1
007	Винт ST4*12	2305120071201	2
008	Винт ST3*10	2305120081201	4
009	Щетка угольная (2шт.)	2305120090501	1
010	Щеткодержатель	2305120100501	2
011	Тяга выключателя	2305120110301	1
012	Клавиша выключателя	2305120120301	1
013	Корпус двигателя	2305120130301	1
014	Статор	2305120140201	1
015	Диафрагма	2305120150301	1
016	Винт ST4*70	2305120161201	2
017	Втулка подшипника 607	2305120171001	1
018	Подшипник 607	2305120181001	1
019	Якорь	2305120190101	1
020	Кольцо подшипника прижимное	2305120200301	1
021	Подшипник 608	2305120211001	1
022	Шестерня	2305120220601	1
023	Шайба пружинная 6	2305120231201	1
024	Гайка М6	2305120241201	1
025	Диафрагма	2305120250301	1
026	Корпус редуктора	2305120260301	1
027	Фиксатор шпинделя	2305120270301	1
028	Пружина фиксатора шпинделя	2305120281501	1
029	Клавиша фиксатора шпинделя	2305120290301	1
030	Винт ST4*25	2305120301201	4
031	Рукоятка боковая	2305120311801	1
032	Подшипник НК0808	2305120321001	1
033	Кольцо стопорное 11	2305120331201	1
034	Колесо зубчатое	2305120340601	1
035	Шпонка 4*9*6,5	2305120351201	1
036	Шпиндель	2305120360601	1
037	Винт М4*10	2305120371201	6
038	Кольцо подшипника прижимное	2305120380301	1
039	Подшипник 6201	2305120391001	1
040	Крышка корпуса редуктора	2305120400301	1
041	Шайба 4	2305120411201	4
042	Винт М4*12	2305120421201	4
043	Кожух защитный	2305120430301	1
044	Фланец внутренний	2305120440301	1
045	Фланец наружний резьбовой	2305120450301	1
046	Конденсатор	2305120460401	1
047	Выключатель	2305120470401	1
048	Блок электроники	2305120480401	1
048	Блок электроники	2305120480402	
049	Ключ специальный	2305120491801	1
050	Винт ST3*12	2305120501201	2
051	Накладка корпуса редуктора	2305120510301	1

Номер на схеме	Наименование детали	Код	Кол-во шт/изд

STATUS POWER TOOLS

Действителен с 01.01.2016 г.

Машина шлифовальная угловая

SH-150CSE