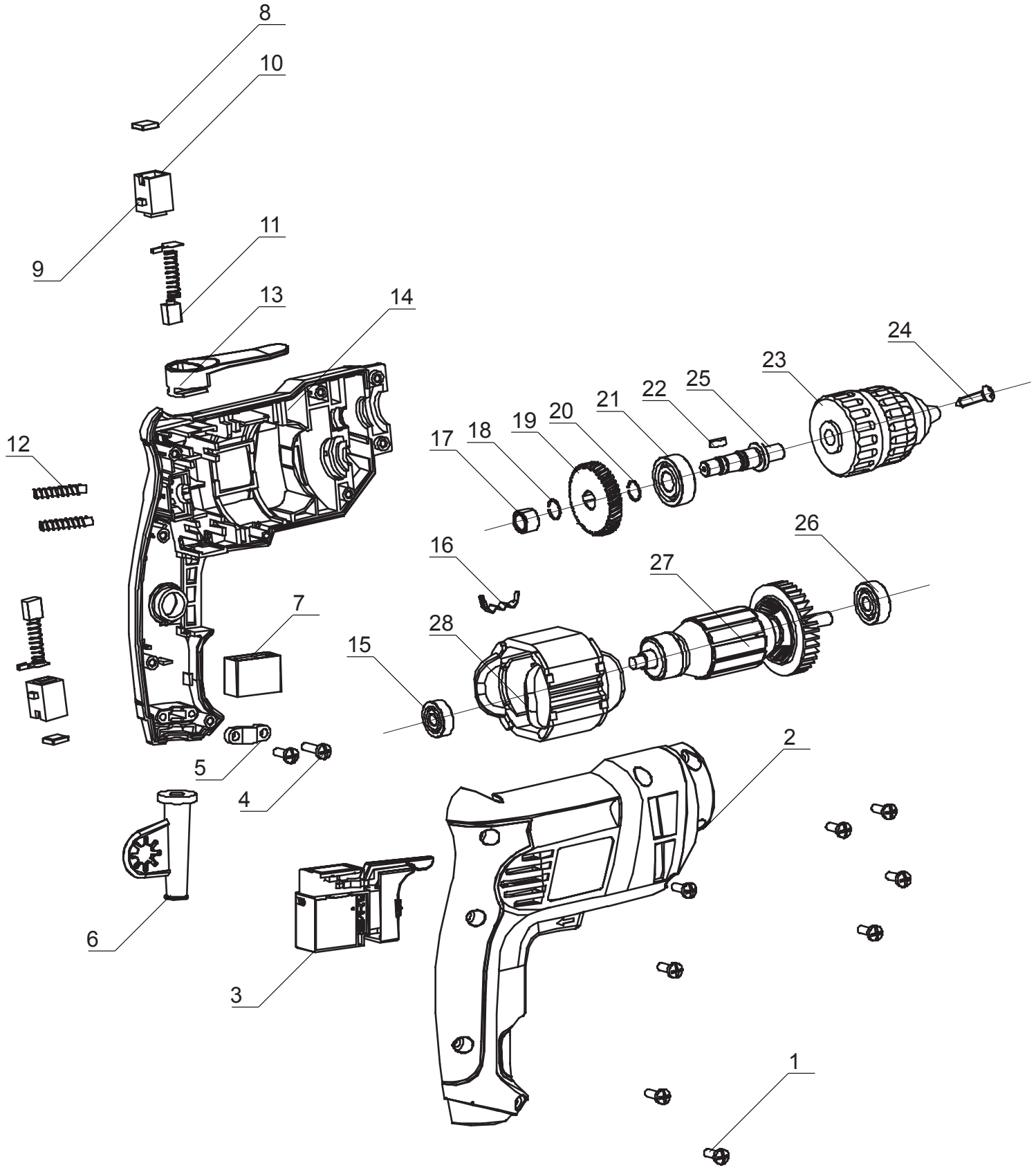

STATUS POWER TOOLS

Действителен с 01.01.2014 г.

Дрель

D380

Номер на схеме	Наименование детали	Код	Кол-во шт/изд	Номер на схеме	Наименование детали	Код	Кол-во шт/изд
001	Винт	2207110011201	8				
002	Полурукоятка правая	2207110020301	1				
003	Выключатель	2207110030301	1				
004	Винт	2207110041201	2				
005	Пластина крепления кабеля	2207110051101	1				
006	Трубка кабеля защитная	2207110061101	1				
007	Конденсатор	2207110070401	1				
008	Крышка шеткодержателя	2207110080501	2				
009	Щеткодержатель	2207110090501	2				
010	Вставка щеткодержателя	2207110100501	2				
011	Щетки угольные (2 шт.)	2207110110501	1				
012	Дроссель	2207110120401	2				
013	Клипса	2207110130301	1				
014	Полурукоятка левая	2207110140301	1				
015	Подшипник 626Z	2207110151001	1				
016	Контакт	2207110160401	1				
017	Втулка	2207110170601	1				
018	Кольцо стопорное	2207110181201	1				
019	Шестерня	2207110190601	1				
020	Кольцо стопорное	2207110201201	1				
021	Подшипник 6000Z	2207110211001	1				
022	Шпонка	2207110220601	1				
023	Патрон	2207110231701	1				
024	Винт патрона	2207110241201	1				
025	Шпиндель	2207110250601	1				
026	Подшипник 627SR	2207110261001	1				
027	Якорь	2207110270101	1				
028	Статор	2207110280201	1				

STATUS POWER TOOLS

Действителен с 01.01.2014 г.

Дрель

D380