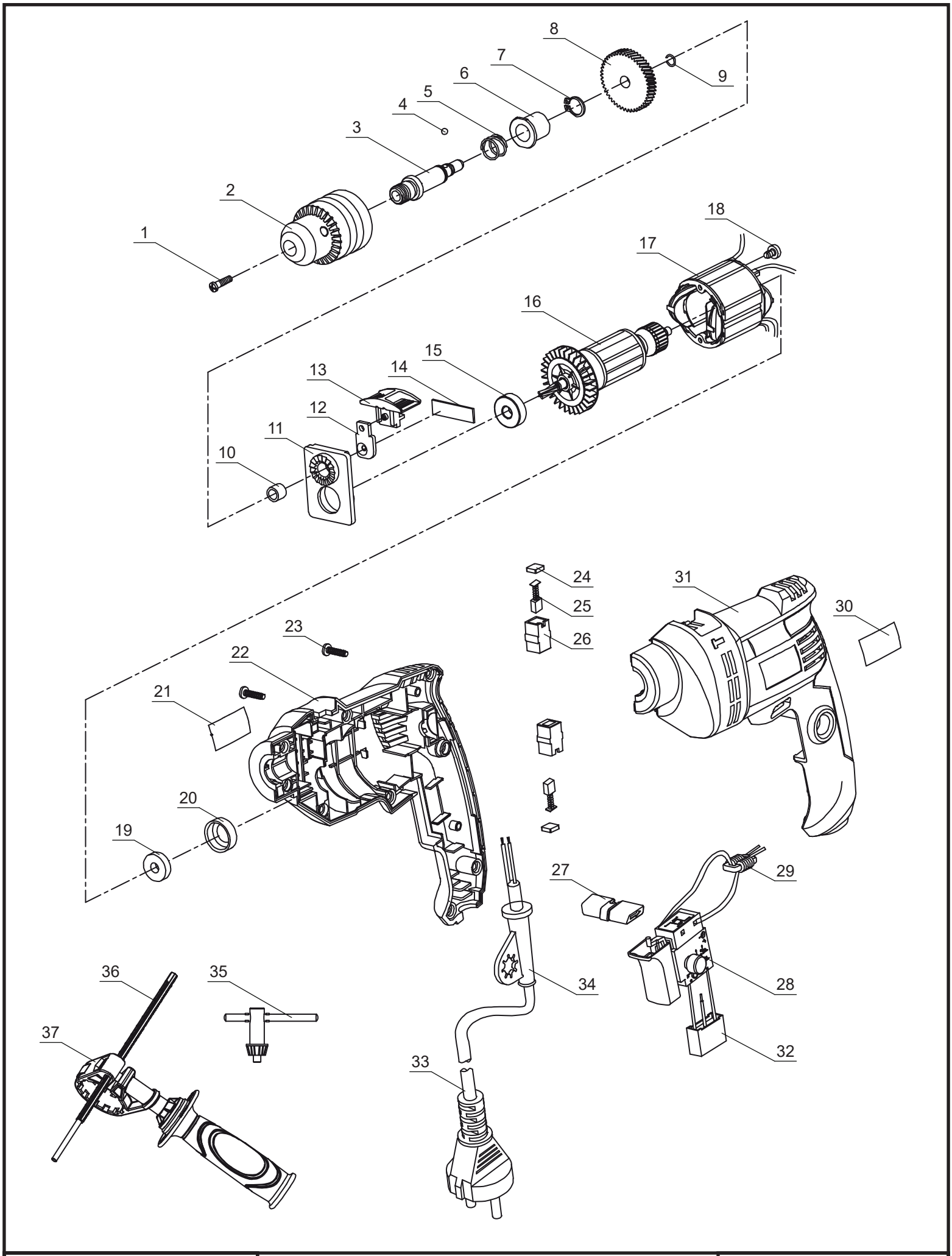

STATUS POWER TOOLS

Действительно с 01.01.2017

Дрель ударная

DP550

Номер на схеме	Наименование детали	Код	Кол-во шт/изд	Номер на схеме	Наименование детали	Код	Кол-во шт/изд
001	Винт M6x25 (левая резьба)	2214230011201	1				
002	Патрон 13 мм	2214230021701	1				
003	Шпиндель	2214230030601	1				
004	Шарик стальной Ø3	2214230041401	1				
005	Пружина	2214230051501	1				
006	Втулка	2214230060301	1				
007	Кольцо стопорное 12	2214230071201	1				
008	Шестерня	2214230080601	1				
009	Кольцо стопорное 6.2x1	2214230091201	1				
010	Подшипник HK0709	2214230101001	1				
011	Щит промежуточный	2214230110301	1				
012	Кулиса	2214230120601	1				
013	Переключатель режимов	2214230130301	1				
014	Пластина	2214230141401	1				
015	Подшипник 608-2Z	2214230151001	1				
016	Якорь	2214230160101	1				
017	Статор	2214230170201	1				
018	Штифт Ø9x3	2214230181201	1				
019	Втулка	2214230190301	1				
020	Уплотнитель втулки	2214230200301	1				
021	Табличка правая	2214230210301	1				
022	Накладка корпуса	2214230220301	1				
023	Винт самонарезающий	2214230231201	9				
024	Крышка щеткодержателя	2214230240501	2				
025	Щетка угольная	2214230250501	2				
026	Щеткодержатель	2214230260501	2				
027	Переключатель реверса	2214230270301	1				
028	Выключатель	2214230280401	1				
029	Катушка индуктивности	2214230290401	1				
030	Табличка левая	2214230300301	1				
031	Корпус	2214230310301	1				
032	Конденсатор 0.22 мкФ	2214230320401	1				
033	Сетевой кабель	2214230331101	1				
034	Трубка кабеля защитная	2214230341101	1				
035	Ключ патронный	2214230351801	1				
036	Ограничитель глубины сверления	2214230361801	1				
037	Дополнительная рукоятка	2214230371801	1				

STATUS® POWER TOOLS

Действительно с 01.01.2017

Дрель ударная

DP550