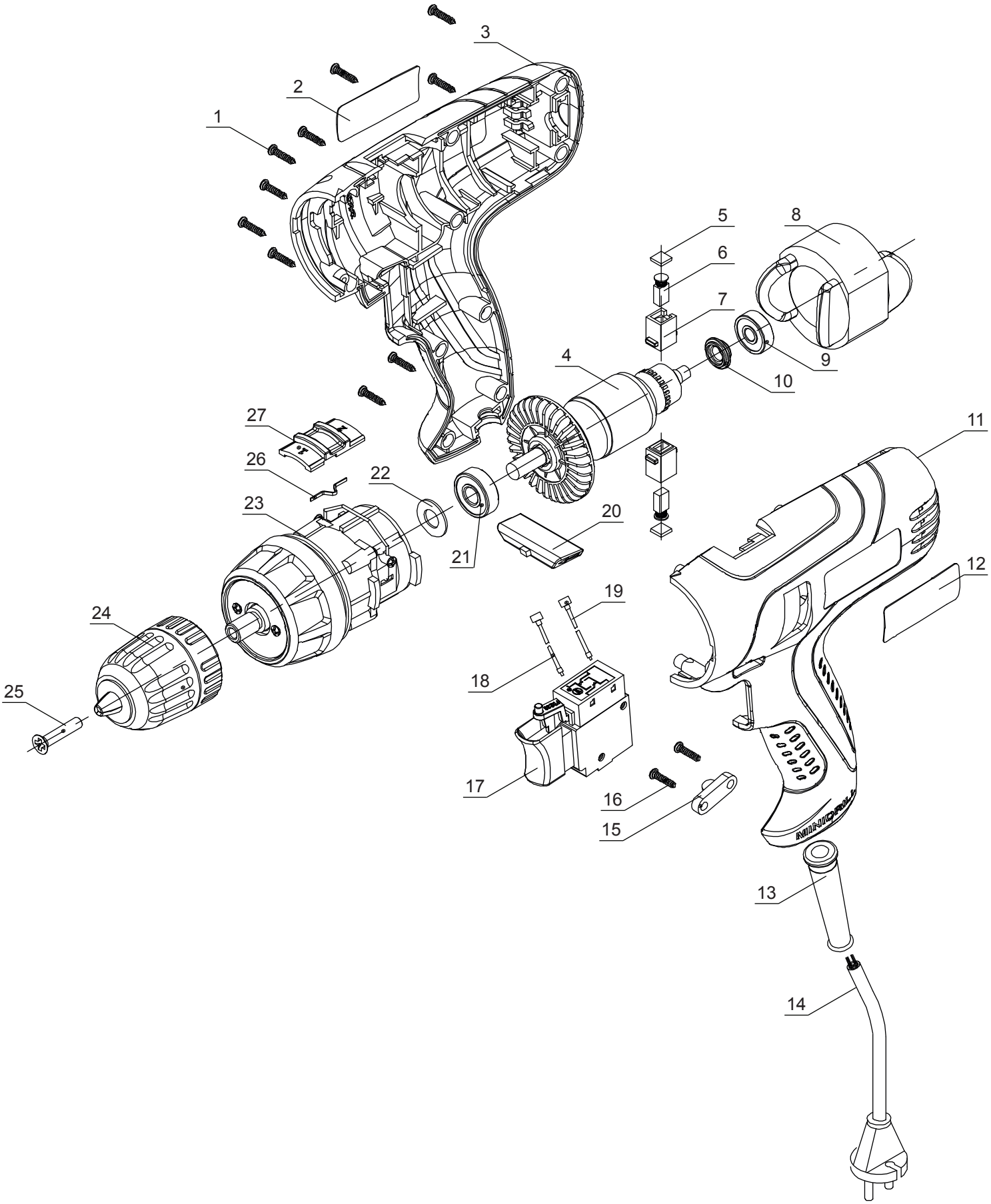

STATUS POWER TOOLS

Действительно с 01.01.2015

Дрель-шуруповерт

SD300/2

Номер на схеме	Наименование детали	Код	Кол-во шт/изд	Номер на схеме	Наименование детали	Код	Кол-во шт/изд
001	Винт ST2,9x16	2222060011201	10				
002	Табличка маркировочная	2222060020301	1				
003	Корпус правый	2222060030301	1				
004	Якорь	2222060040101	1				
005	Крышка щеткодержателя	2222060050501	2				
006	Щетки угольные	2222060060501	2				
007	Щеткодержатель	2222060070501	2				
008	Статор	2222060080201	1				
009	Подшипник 626-2Z	2222060091001	1				
010	Кольцо пластиковое	2222060100301	1				
011	Корпус левый	2222060110301	1				
012	Табличка декоративная	2222060120301	1				
013	Трубка кабеля защитная	2222060131101	1				
014	Кабель сетевой	2222060141101	1				
015	Пластина крепления кабеля	2222060151101	1				
016	Винт ST3,9x14	2222060161201	2				
017	Выключатель	2222060170401	1				
018	Контакт 1	2222060180401	1				
019	Контакт 2	2222060190401	1				
020	Кнопка переключения напр. вр.	2222060200301	1				
021	Подшипник 608-2Z	2222060211001	1				
022	Кольцо фетровое	2222060220301	1				
023	Редуктор в сборе	2222060231301	1				
024	Патрон 10 мм	2222060241701	1				
025	Винт M5x22	2222060251201	1				
026	Фиксатор кнопки переключения	2222060260301	1				
027	Кнопка переключения скорости	2222060270301	1				

STATUS® POWER TOOLS

Действительно с 01.01.2015

Дрель-шуруповерт

SD300/2